

Home Solar 2 - luminária de mesa
LD2110G3

Home Solar 2 - luminária de piso
LD2111R3

Home Solar 2

Luminária solar de mesa e de piso

Dados técnicos

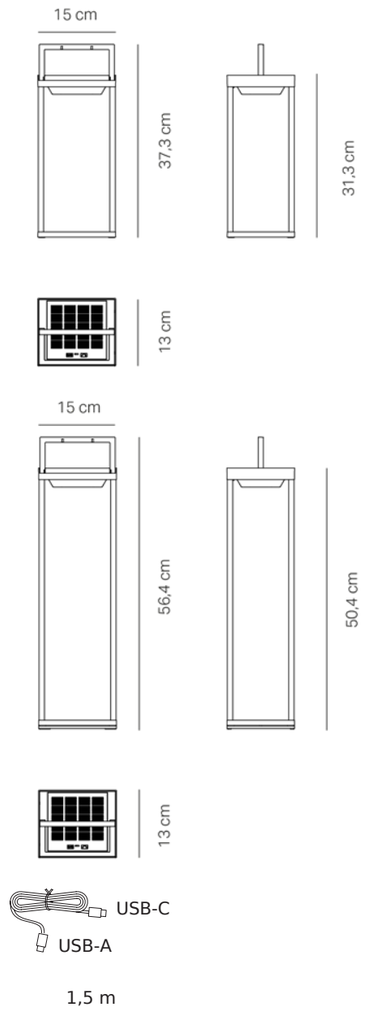

LED COM DIMMER POR TOQUE
3000 K | IRC > 80 | 2,0 W
314 lm | ângulo do facho: 94°
5 V, máx. 1 A | 50-60 Hz
IP54

IP54

Com sensor crepuscular

Corpo em alumínio fundido sob pressão, com pintura

Difusor em policarbonato

Indicada para uso externo (luminária IP54)

Autonomia: 10 h na potência máxima; 120 h no modo econômico

Recarga: 5 h (USB-C, 1 A) ou 19 h sob luz solar direta

Bateria de lítio recarregável e substituível





Itens inclusos

Acessório para uso na parede - LD2110

Acessório para uso na parede e base com lastro para estabilização - LD2111

Cabo USB-A / USB-C - 1,5 m

Acessórios não inclusos

Carregador USB - LD0490UA
5 V, máx. 2 A | 200-240 V | USB-A
Referência: pág. 519 do catálogo original

Acabamentos

IP54



Branco
RAL 9003
LD2110B3



Preto
RAL 9005
LD2110D3



Verde sálvia
Pantone 5635 U
LD2110G3



Corten

LD2110R3

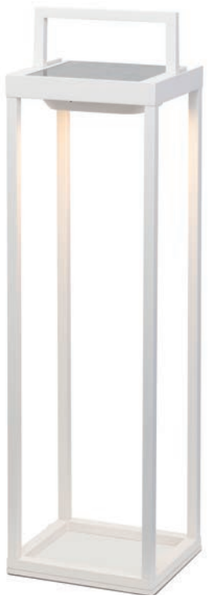

Branco
RAL 9003
LD2111B3



Preto
RAL 9005
LD2111D3



Verde sálvia
Pantone 5635 U
LD2111G3



Corten

LD2111R3

Home Solar 2 | Luminária de piso



A luminária de piso Home Solar 2 é uma solução portátil para iluminação externa. Seu painel solar integrado permite o funcionamento sem conexão à rede elétrica. A estrutura em alumínio fundido sob pressão, com pintura, possui uma alça que facilita o transporte e o uso em diferentes situações. O difusor é feito de policarbonato opalino.

O sensor crepuscular é ativado pelo botão: no modo automático (indicador laranja), a luminária acende quando a luminosidade ambiente fica abaixo de 50 lux. No modo manual (indicador azul), a intensidade pode ser ajustada pelo dimmer por toque.

A proteção IP54 permite o uso em jardins, terraços e caminhos externos. A luminária inclui suporte para instalação na parede e base com lastro, que proporcionam estabilidade e flexibilidade de uso. A recarga pode ser feita por energia solar ou USB-C.

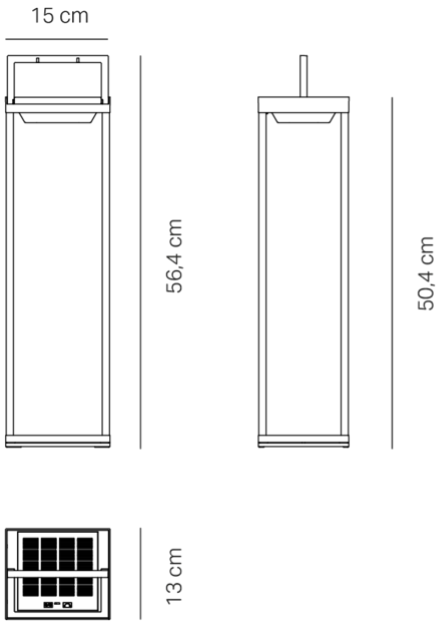

LED | Regulável | IP54

LD2111

	Branco	B3		Corten	R3
	Preto	D3		Verde sálvia	G3

PROJETO: ZAFFERANO SRL, ITÁLIA. FABRICADO NA CHINA.
Zafferano SRL - Viale dell'Industria, 26
31055 Quinto di Treviso, Itália
www.zafferanoitalia.com

Home Solar 2 | Luminária de piso

Especificações luminotécnicas

Fonte	LED
Tipo	SMD
Potência total	2,0 W
Potência da placa LED	1,7 W
Temperatura de cor	3000 K
Fluxo da luminária	232 lm
Fluxo do LED	314 lm
Ângulo do facho	94°
IRC	> 80
Classe energética da fonte luminosa	C
Dimmer	POR TOQUE
Sensor de presença	NÃO
Sensor crepuscular	SIM

Especificações elétricas

Classe	3
Alimentação	5 Vcc, máx. 1 A
Bateria	Não informada nesta ficha
Autonomia	10 h (máxima) / 120 h (econômica)
Recarga	Solar: 19 h / USB-C: 5 h

ACESSÓRIOS

Notas sobre os documentos recebidos

Abrangência: o catálogo e o manual apresentam LD2110 (mesa) e LD2111 (piso). Esta ficha técnica corresponde ao LD2111, versão de piso.

Itens inclusos: a ficha descreve suporte de parede e base com lastro para o LD2111, em concordância com o catálogo. O manual exige a reinstalação da base adicional antes de voltar a usar a luminária ao ar livre.

Fluxo luminoso: a ficha distingue 232 lm da luminária e 314 lm do LED. O catálogo e o manual apresentam 314 lm, sem que isso substitua o fluxo da luminária.

Bateria: o campo da ficha técnica está vazio. O manual informa bateria Li-ion 18650 de 3,7 V e capacidade de 4400 mAh. A unidade “mA” usada no original do manual foi padronizada para mAh por se referir à capacidade.

LD2111: a legenda da fotografia no catálogo o chama de luminária de mesa; foi traduzida como luminária de piso, conforme a identificação do modelo no manual.

As medidas em polegadas do manual foram preservadas como fornecidas, embora a sequência esteja incompleta em relação às medidas em centímetros.

A empresa se reserva o direito de alterar as especificações dos produtos.
Mais informações: www.zafferanoitalia.com

zafferano

INSTRUÇÕES DE MONTAGEM E USO

zafferano

Home Solar - luminária de mesa e de piso
LD2110; LD2111

A) Faça a instalação e a manutenção com o aparelho desligado. Todas as operações devem ser realizadas por técnico especializado. Antes da instalação, desligue o interruptor geral de alimentação.

B) Alterações no produto e o descumprimento destas instruções podem tornar o aparelho perigoso.

C) O aparelho pode atingir temperaturas elevadas durante o uso; evite o contato com pessoas, animais ou objetos.

D) Produtos com proteção IP54 são adequados para uso externo.

E) Limpe todas as superfícies metálicas e plásticas com pano macio e seco.

F) A Zafferano não se responsabiliza por danos causados por produtos instalados em desacordo com as instruções.

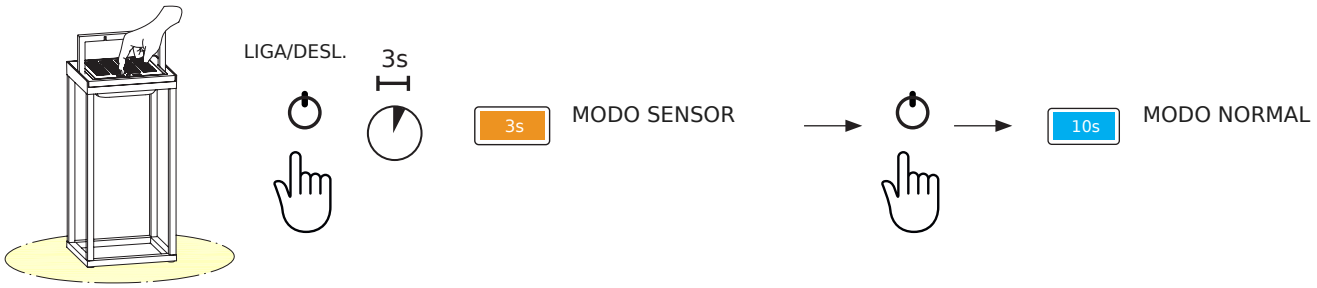

Ligar e selecionar o modo
Mantenha o botão pressionado por 3 segundos para ligar ou desligar. Ao ligar, a luminária entra automaticamente no modo sensor, e o indicador laranja acende por 3 segundos. Para mudar para o modo normal, dê um toque leve no botão após ligar; o indicador azul acende por 10 segundos.

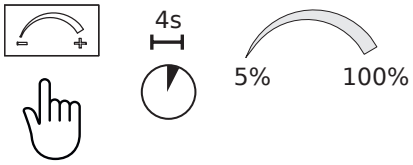

Ajuste contínuo da intensidade
Modo sensor: mantenha o botão pressionado para ajustar a intensidade. Quando a luminosidade ambiente fica abaixo de 50 lux, a luminária acende automaticamente.
Modo normal: mantenha pressionado para ajustar a intensidade; um toque rápido ativa o modo de espera. Ao religar, a intensidade anterior é restaurada, exceto se a bateria tiver se esgotado completamente.

LED | 3000 K | IRC > 80 | 5 Vcc, máx. 1 A | IP54

Dimensões	Código	Potência total	Fluxo do LED	Ângulo do facho	Classe da fonte
13 x 15 x 56,4 h cm / 5,9 x 22 h in	**LD2111**	2.0 W	314 lm	94°	C

LED | 3000 K | IRC > 80 | 5 Vcc, máx. 1 A | IP54

Dimensões	Código	Potência total	Fluxo do LED	Ângulo do facho	Classe da fonte
13 x 15 x 37,3 h cm / 5,9 x 14,6 h in	**LD2110**	2.0 W	314 lm	94°	C

Mais informações e atualizações sobre o produto:
www.zafferanoitalia.com

PROJETO: ZAFFERANO SRL, ITÁLIA.
FABRICADO NA CHINA.
Viale dell'Industria, 26
31055 Quinto di Treviso, Itália

NÃO INCLUSO

INSTRUÇÕES DE MONTAGEM E USO

zafferano

Home Solar - luminária de mesa e de piso
LD2110; LD2111

Entrada USB-C
para recarga

Tampa de vedação

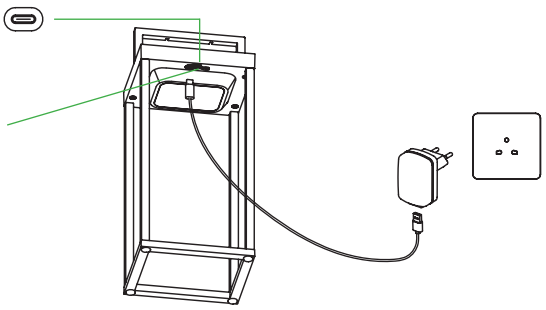

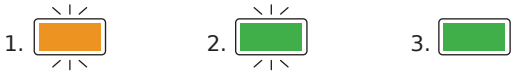

1. Bateria fraca:
luz laranja piscando

2. Em recarga:
luz verde piscando

3. Carga completa:
luz verde fixa

Recarga da bateria
Abra a tampa de vedação e conecte o cabo USB-C. Quando a luz verde ficar acesa continuamente, desconecte o cabo e feche a tampa. Tempo médio de recarga: 5 horas.
Carregue totalmente a bateria antes do primeiro uso. Faça recargas regulares para prolongar sua vida útil. Se a luminária ficar sem uso por muito tempo, recarregue-a a cada 3 meses para evitar danos à bateria. Quando estiver completamente descarregada, conecte o cabo e aguarde 10 minutos de recarga antes de ligar.

Instalação

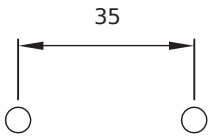

1.

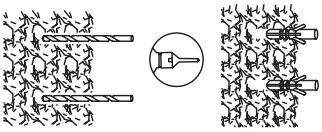

2.

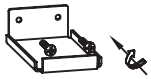

3.

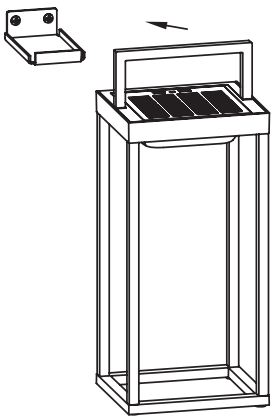

4.

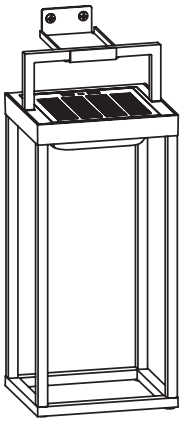

5.

Só para LD2111

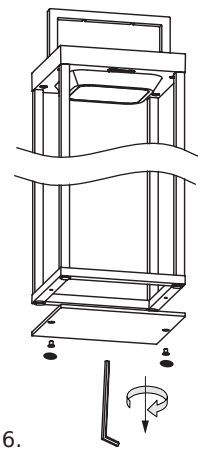

6.

A luminária de piso LD2111 inclui uma base adicional, que pode ser removida para uso em ambientes internos. Antes de voltar a usar a luminária ao ar livre, reinstale essa base.

ADVERTÊNCIAS
1) A luminária funciona normalmente durante a recarga. 2) A bateria possui proteção contra sobrecarga. 3) A superfície de apoio não deve ultrapassar 15° de inclinação, devido ao risco de queda. 4) Use preferencialmente o carregador original; como alternativa, utilize um carregador certificado. 5) A faixa de temperatura ambiente mais adequada é de 10 a 45 °C; temperaturas abaixo ou acima dessa faixa reduzem a vida útil da bateria.

Mais informações e atualizações sobre o produto:
www.zafferanoitalia.com

PROJETO: ZAFFERANO SRL, ITÁLIA.
FABRICADO NA CHINA.
Viale dell'Industria, 26
31055 Quinto di Treviso, Itália

NÃO
INCLUSO

INSTRUÇÕES DE MONTAGEM E USO

zafferano

Home Solar - luminária de mesa e de piso
LD2110; LD2111

Substituição da bateria

1.

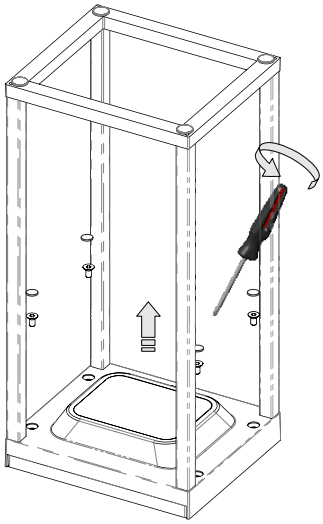

2.

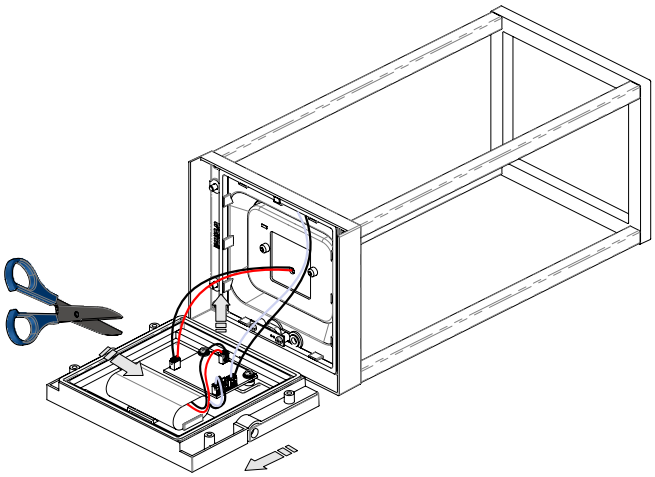

3.

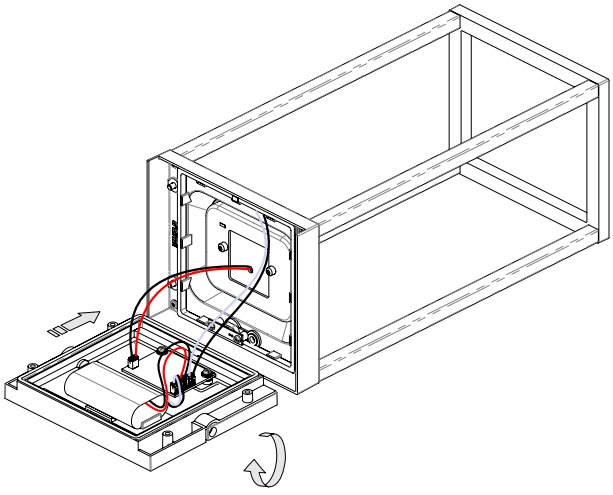

4.



Conjunto de baterias de reposição
Leia o código QR para consultar como substituir as baterias esgotadas. Bateria Li-ion 18650, 3,7 V, 4400 mAh. Mantenha as baterias fora do alcance de crianças. Substitua apenas por bateria fornecida ou indicada pela Zafferano. Não descarte baterias no meio ambiente: utilize um ponto de coleta apropriado. O uso de uma bateria incorreta pode causar incêndio ou explosão.

Mais informações e atualizações sobre o produto:
www.zafferanoitalia.com

PROJETO: ZAFFERANO SRL, ITÁLIA.
FABRICADO NA CHINA.
Viale dell'Industria, 26
31055 Quinto di Treviso, Itália

NÃO INCLUSO