Pina PRO

L Desk Luminária de mesa

NEW

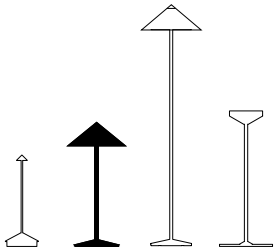

Dados técnicos

LED COM DIMMER POR TOQUE
2200-2700-3000 K | IRC>90
554-655-663 lm | 6 W | IP65
50-60 Hz | 5 V max 2A

CE EAC IP65

Intertek

Corpo em alumínio fundido sob pressão com pintura a pó

Difusor em policarbonato

Indicada para uso externo (IP65)

Autonomia de 12 a 13 h na potência máxima

Tempo de recarga: aproximadamente 9 a 11 h

Bateria de íons de lítio recarregável e substituível

Certificação ETL pendente

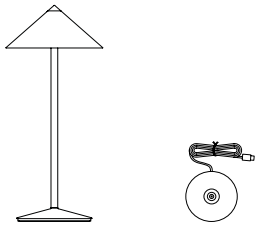

10.2" x 21.7"

Itens inclusos

Base de recarga por contato
Carregador não incluso

Acabamentos



LD2660B3
Branco



LD2660O3
Ouro



LD2660T3
Titanium



LD2660W3
Bronze



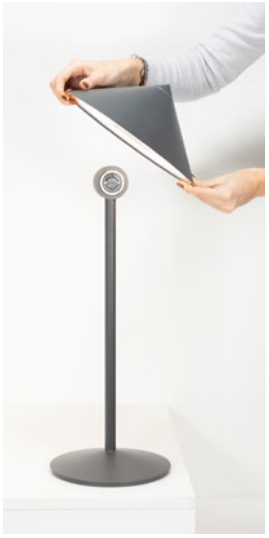



Pina L Desk_Luminária de mesa



- Luminária LED portátil de mesa, alimentada por bateria
- Corpo em alumínio fundido sob pressão, com pintura
- Difusor em policarbonato opalino
- Indicada para uso interno ou externo (IP65)
- Certificação ETL pendente
- Ajuste contínuo da intensidade por toque
- 3 temperaturas de cor: 2200 K / 2700 K / 3000 K
- Conjunto de baterias de íons de lítio recarregável e substituível
- Autonomia: aprox. 12 a 13 h; recarga: aprox. 8 a 9 h
- Base de recarga por contato inclusa
- Cúpula articulável com fixação magnética

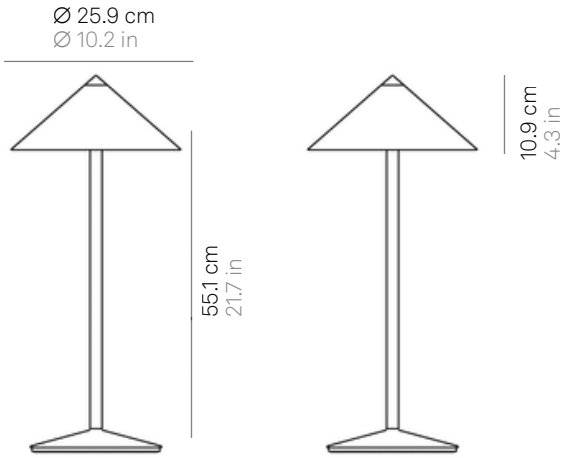

LED regulável | IP65

LD2660

Branco	**B3**	Ouro	**O3**
Bronze	**W3**	Titanium	**T3**

PROJETO: ZAFFERANO SRL, ITÁLIA. FABRICADO NA CHINA.
DISTRIBUIÇÃO: ZAFFERANO AMERICA
Zafferano America - 301 Penhorn Avenue, Unit 5
Secaucus, NJ 07094

www.zafferanoamerica.com
orders@zafferanoamerica.com
888-744-5277

zafferano

Pina L Desk_Luminária de mesa

Especificações luminotécnicas

fonte	LED
tipo	SMD
potência total	6.0 W
potência do LED	6.0 W
temperatura de cor	2200 - 2700 - 3000 K
fluxo da luminária	424 - 511 - 512 lm
fluxo do LED	554 - 655 - 663 lm
ângulo do facho	90°
IRC	> 90
classe	F
dimmer	DIMMER POR TOQUE
sensor de movimento	NÃO

Especificações elétricas

classe	3
tensão de alimentação	5Vdc max.2A
tipo de bateria	Conjunto de 2 células Li-ion, mod. 18650 3,7 V - 2200 mAh (3 conjuntos necessários)
autonomia	aprox. 12 a 13 h (carga completa)
tempo de recarga	8/9 h.

ACESSÓRIOS

LD2660RP — Carregador de reposição





LD0340RA-12 — Carregador USB-A para 12 luminárias

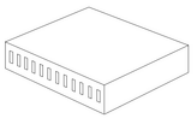

5" - 6" - 1.3" - 150W
IP20 - 100-240V - 50/60 Hz
Saída: 5Vdc max. 2.4A

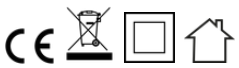



zafferano

Pina L DESK PRO

Luminária de mesa

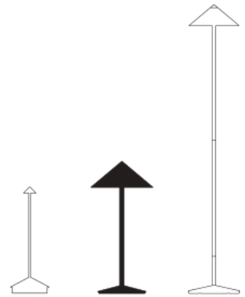

Dados técnicos

LED COM DIMMER POR TOQUE
2200-2700-3000 K | IRC>90
554-655-663 lm | 6,0 W | IP65
5 V máx. 2 A

IP65

Corpo em alumínio fundido sob pressão, com pintura

Difusor em policarbonato opalino

Cabeça articulável com fixação magnética

Indicada para uso externo (luminária IP65) e interno (luminária na base de recarga IP20)

Autonomia de aproximadamente 12 a 13 h na potência máxima
Tempo de recarga a 2 A: 8 a 9 h

Bateria de lítio recarregável e substituível

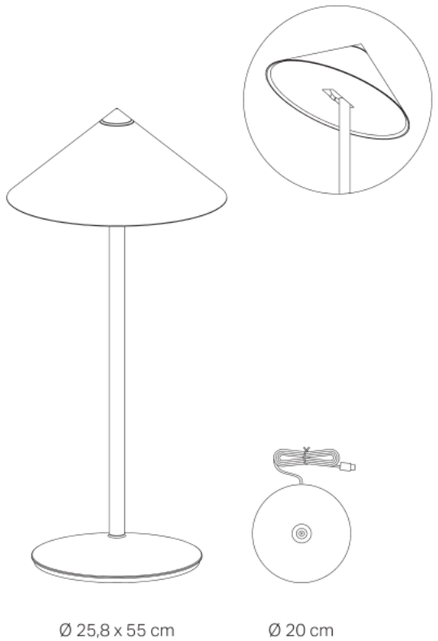

Ø 25,8 x 55 cm

Ø 20 cm

Itens inclusos

Base de recarga por contato (USB-A)

Acessórios não inclusos

Carregador - LD0300UC (pág. 233)
5 V máx. 2,1 A | 100-240 V | USB-A

Acabamentos

IP65



LD2660B3
Branco
WRW



LD2660T3
Titanium
MTI



LD2660W3
Bronze
MBR



LD2660O3
Ouro
GHL





Pina L Desk | Instruções

LD2660 - Luminária recarregável de mesa

Dados técnicos

LED com dimmer por toque | 6,0 W | 554 - 655 - 663 lm
2200 - 2700 - 3000 K | IP65 | IRC > 90 | 5 Vcc, máx. 2 A
Fonte luminosa de classe energética F.
Autonomia: cerca de 12 a 13 horas na potência máxima.
Tempo de recarga a 2 A: 9 a 11 horas.

Itens inclusos

Base de recarga por contato.

Não inclusos: carregador USB, conjunto de baterias e placa LED de reposição.

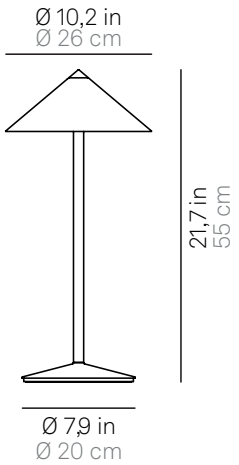

Montagem

Siga a sequência ilustrada. A cúpula possui articulação e fixação magnética.

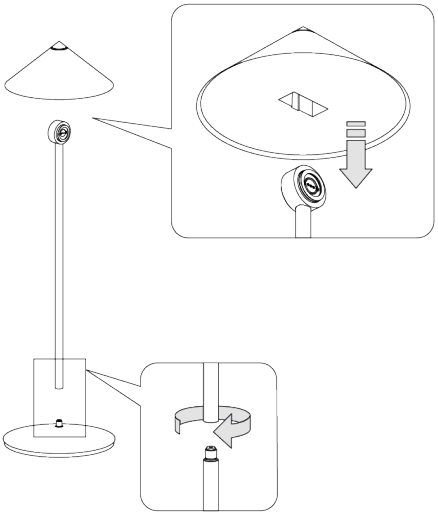

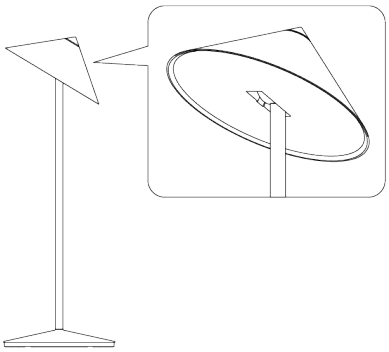

Pina L Desk | Operação

Ligar, desligar, ajustar a intensidade e selecionar a temperatura de cor

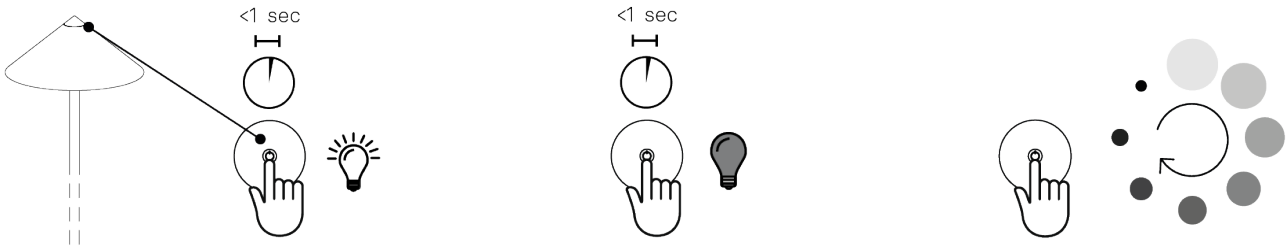

Ligar / desligar / ajustar a intensidade

Toque rapidamente no sensor para ligar ou desligar. Com a luminária acesa, mantenha o sensor levemente pressionado até atingir a intensidade desejada. A cada novo acionamento, a intensidade retorna a 100%.

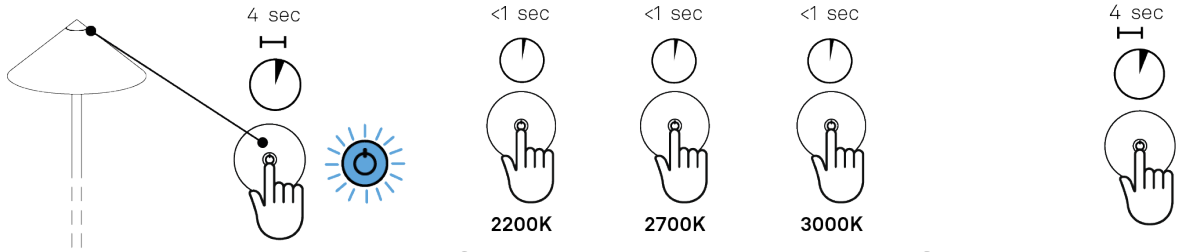

1. 2. 3.

Configuração da temperatura de cor

1. Com a luminária apagada, mantenha o sensor pressionado por 4 segundos, até que o LED azul acenda continuamente.

2. Dê um toque rápido no sensor para mudar a temperatura de cor.

3. Mantenha o sensor pressionado por 4 segundos para memorizar a nova temperatura e desligar a luminária.

Pina L Desk | Recarga

Indicadores luminosos, acessórios e peças de reposição

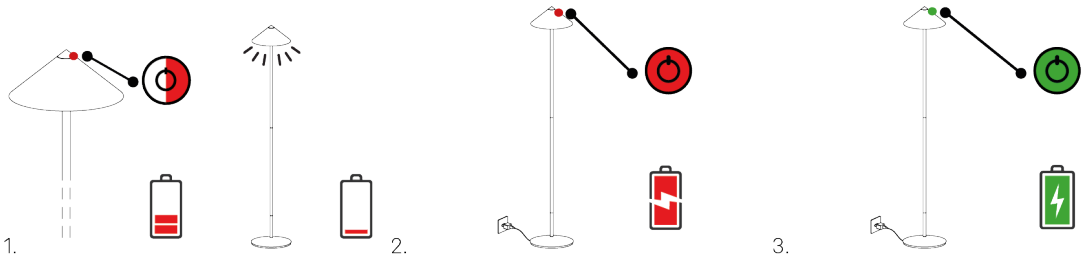

LED de sinalização

Vermelho piscando: carga abaixo de 20%; recomenda-se recarregar. Com carga de 1%, a luminária não acende e emite três flashes brancos de aviso.
Vermelho fixo: recarga em andamento.
Verde fixo: bateria 100% carregada; recomenda-se desconectar do carregador.

Como recarregar

Carregue totalmente a bateria antes do primeiro uso.
1. Conecte o cabo USB ao carregador.
2. Conecte o carregador à tomada.
3. Coloque a luminária na base de recarga.
4. Ao concluir a recarga, desconecte o carregador da tomada e remova o cabo USB.

Acessórios

Base de recarga por contato LD2660RB (inclusa):
entrada e saída: 5 Vcc, máx. 2 A; IP20.
Carregador LD0USAPLUG-WHITE (não incluso): duas conexões USB-A; entrada: 100-240 Vca, 50/60 Hz; saída: 5 Vcc, máx. 2 A; IP20.

Peças de reposição

Conjunto de baterias BAT04703706701900; IP20.
Placa LED de reposição não inclusa.

Pina L Desk | Advertências

Produto destinado exclusivamente à iluminação

A) Não exponha o produto a cargas mecânicas pesadas ou contaminação intensa.

B) Antes de instalar ou usar, verifique se o produto está limpo e se não sofreu danos durante o armazenamento.

C) Faça a instalação e a manutenção com a luminária desligada.

D) Alterações no produto e o descumprimento destas instruções podem tornar o aparelho inseguro.

E) A luminária totalmente montada (cúpula e estrutura, sem a base de recarga) possui proteção IP igual ou superior a 54, conforme o aviso do manual, e pode ser usada ao ar livre. A cúpula isolada e a luminária montada sobre a base de recarga possuem proteção IP20 e não são adequadas para uso externo.

F) Limpe as superfícies metálicas e plásticas com pano macio e seco; para sujeira persistente, use detergente neutro.

G) A Zafferano não se responsabiliza por danos decorrentes da montagem em desacordo com as instruções.

H) Os acabamentos folheados, feitos à mão e protegidos por verniz transparente, e os acabamentos galvânicos são mais delicados. Limpe-os somente com pano macio e seco. Produtos de limpeza agressivos, panos abrasivos, impactos e atrito podem danificá-los.

I) A superfície de apoio não deve exceder 15° de inclinação, devido ao risco de queda.

J) Use preferencialmente o carregador original opcional e o cabo fornecido. Como alternativa, use carregador certificado de no máximo 2 A.

K) A luminária também funciona conectada à rede elétrica.

L) A bateria possui proteção contra sobrecarga.

M) Para preservar a bateria, recomenda-se manter a carga entre 20% e 80%. Se a luminária ficar sem uso por longos períodos, realize ciclos de carga e descarga periodicamente.

N) Siga a legislação local para o descarte e a reciclagem da bateria.

Pina L Desk | Símbolos

Legenda do manual original

Certificações e proteção elétrica

CE: declara conformidade com os padrões da União Europeia de saúde, segurança e proteção ambiental.
EAC: indica atendimento aos regulamentos da União Econômica Eurasiática para comércio e desembaraço aduaneiro.
Classe II: isolamento duplo e/ou reforçado, sem dispositivo de aterramento.
Classe III: alimentação em extrabaixa tensão de segurança, sem geração de tensões superiores.
Regulável: permite ajustar a intensidade luminosa.

Graus de proteção

IP20: proteção contra entrada de sólidos maiores que 12 mm, conforme o original; sem proteção contra líquidos.
IP54: proteção contra poeira e respingos de água.
IP65: proteção contra poeira e jatos de água.

Substituição de componentes

A legenda reúne símbolos gerais. Sua presença nesta legenda não significa que todos se apliquem ao produto.


Fonte LED: substituível pelo usuário


Bateria: substituível pelo usuário


Driver: substituível pelo usuário


Fonte LED: substituível por profissional qualificado


Bateria: substituível por profissional qualificado


Driver: substituível por profissional qualificado


Fonte LED: não substituível


Driver: não substituível


Bateria: não substituível


Fonte luminosa: substituível pelo usuário


Fonte luminosa: substituível por profissional qualificado